Dauner Antriebstechnik GmbH

Abschaltventil
unbetätigt offen

max. 350 bar
Gehäuse: Stahlguss

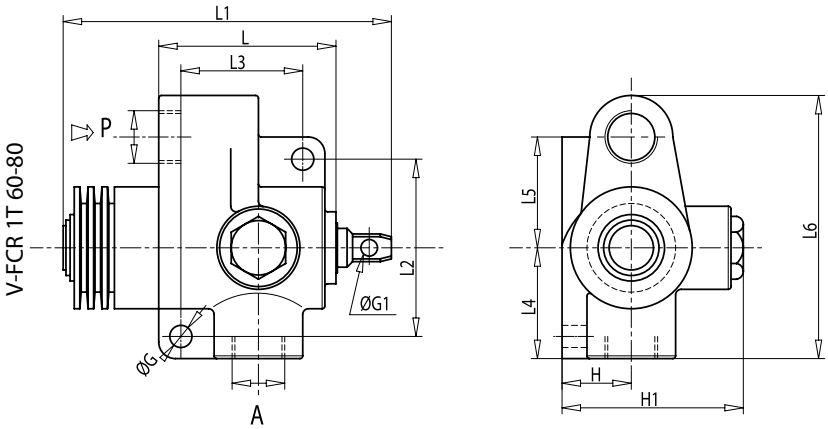

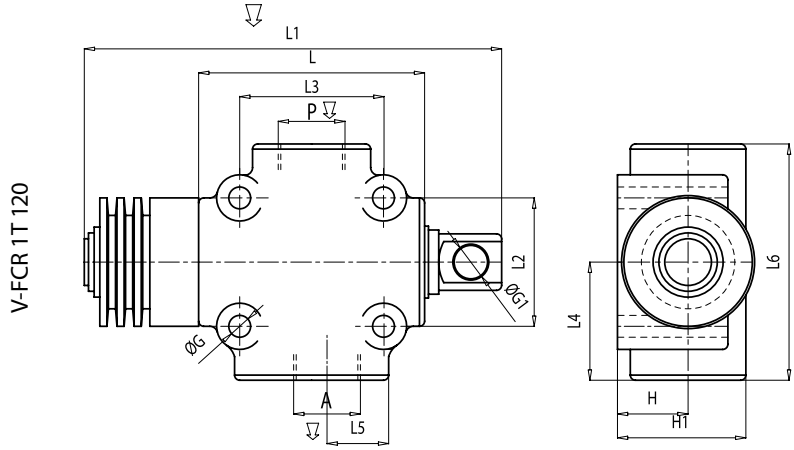

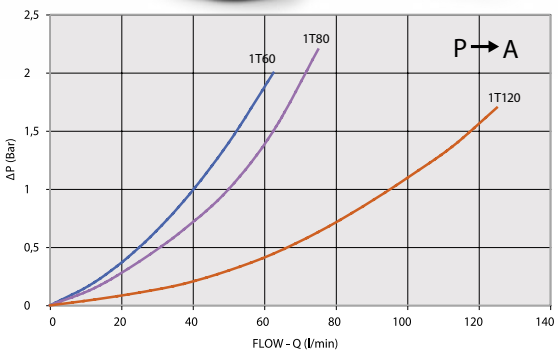

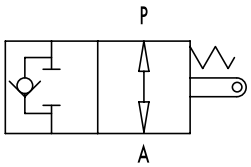

Bestellnummer	Bezeichnung	max. Durchfluss	max. Betriebsdruck	Anschlussgewinde	L	L1	L2	L3	L4	L5	L6	ØG	ØG1	H	H1	Gewicht
		Lt./min	bar		mm	mm	mm	mm	mm	mm	mm	mm	mm	mm	mm	Kg
205-100-01000	FCR 1T 60	60	350	G 3/8"	69	130	66	45	45	41	103	8,5	6,5	26	68	1,63
205-100-01050	FCR 1T 80	80	350	G 1/2"	69	130	66	45	45	41	103	8,5	6,5	26	68	1,62
205-100-01100	FCR 1T 120	120	350	G 3/4"	88	173	50	56	46	23,5	92	8,5	13	27,5	50	2,11

Dauner Antriebstechnik GmbH – Industriestraße 3 – 96120 Bischberg – Trosdorf
Tel.: 09503/50008-0 – Fax: 09503/50008-49 – Email: info@dauner-antriebstechnik.de – www.dauner-antriebstechnik.de

Die Inhalte unserer Seiten wurden mit größter Sorgfalt erstellt. Für die Richtigkeit, Vollständigkeit und Aktualität der Inhalte können wir jedoch keine Gewähr übernehmen.

Dauner Antriebstechnik GmbH

Abschaltventil
unbetätigt geschlossen

max. 350 bar
Gehäuse: Stahlguss

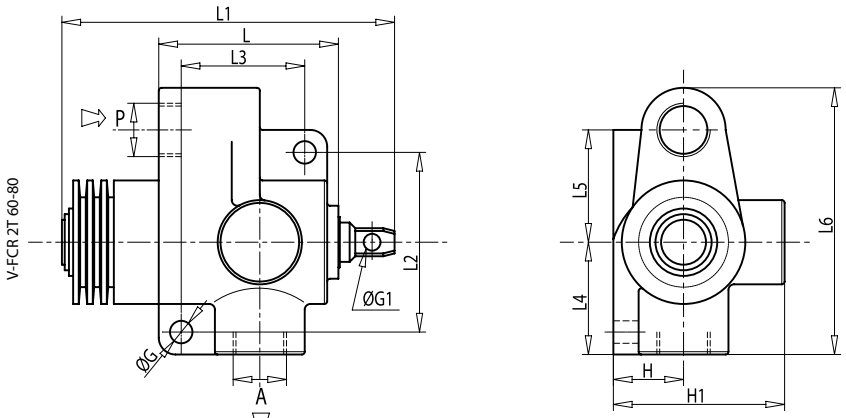

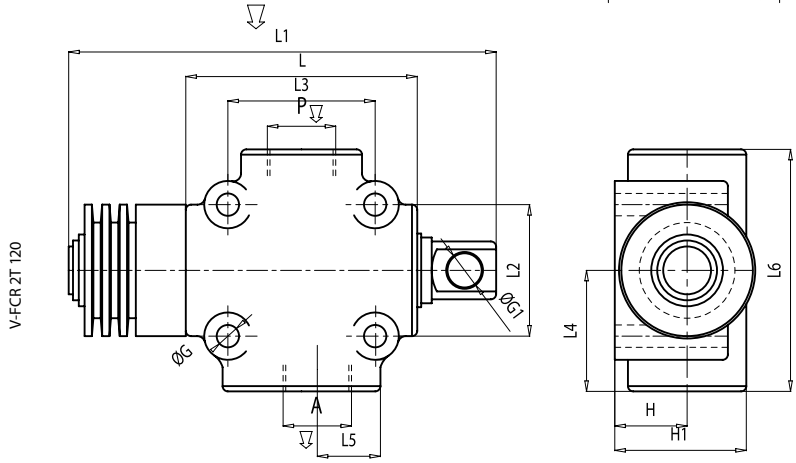

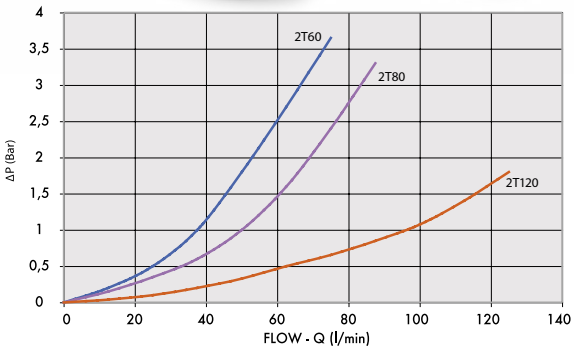

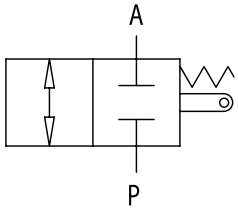

Bestellnummer	Bezeichnung	max. Durchfluss	max. Betriebsdruck	Anschlussgewinde	L	L1	L2	L3	L4	L5	L6	ØG	ØG1	H	H1	Gewicht
		Lt./min	bar		mm	mm	mm	mm	mm	mm	mm	mm	mm	mm	mm	Kg
205-100-01150	FCR 2T 60	60	350	G 3/8"	69	130	66	45	45	41	103	8,5	6,5	26	68	1648
205-100-01200	FCR 2T 80	80	350	G 1/2"	69	130	66	45	45	41	103	8,5	6,5	26	68	1652
205-100-01250	FCR 2T 120	120	350	G 3/4"	88	179	50	56	46	23,5	92	8,5	13	13	50	2204

Dauner Antriebstechnik GmbH – Industriestraße 3 – 96120 Bischberg – Trosdorf
Tel.: 09503/50008-0 – Fax: 09503/50008-49 – Email: info@dauner-antriebstechnik.de – www.dauner-antriebstechnik.de

Die Inhalte unserer Seiten wurden mit größter Sorgfalt erstellt. Für die Richtigkeit, Vollständigkeit und Aktualität der Inhalte können wir jedoch keine Gewähr übernehmen.